Volvo Construction Equipment
Building Tomorrow

L45H, L50H

Volvos læssemaskiner 8,6-9,9 t 99-118 hk

VELKOMMEN TIL VORES VERDEN

Velkommen til en verden af brancheførende maskineri. En verden, hvor fantasi, hårdt arbejde og teknologisk innovation vil vise vejen mod udvikling af en fremtid, som er renere, mere intelligent og mere forbundet. En verden, der understøttes af Volvo Groups værdier om holdbarhed. En verden med stabilitet, bæredygtighed og innovation. En verden, hvor vi sætter vores kunder i centrum.

Velkommen til Volvo Construction Equipments verden - vi tror, at du vil kunne lide det her.

Arbejder hårdere og mere intelligent

I mere end 180 år har Volvo været pioner inden for konstruktion og produktion af maskiner, der sætter standard for effektivitet, ydeevne og driftstid. Vores sortiment af gravemaskiner, læssemaskiner og dumpere, og vores image om at tilbyde den højeste tekniske kvalitet er uovertruffen, og det betyder, at uanset hvilken arbejdsproces eller hvilket anvendelsesformål, du har brug for maskiner til, så kan vi tilbyde en samlet flådeløsning, der hjælper dig med at få succes.

Volvo Concept Lab er baseret på vores stolte historie og skaber fortsat banebrydende ideer og innovative koncepter for at sikre, at vi tilbyder kunderne maskiner, der arbejder hårdere og mereintelligent langt ind i fremtiden.

Løsninger til dig

Vores brancheførende maskiner er kun begyndelsen på din relation til Volvo. Som din partner har vi udviklet en lang række ekstra løsninger, der hjælper dig med at forbedre driftstiden, øge produktiviteten og reducere omkostningerne.

Udviklet til din virksomhed

Vores portefølje af produkter og tjenester er baseret på ni elementer og udviklet til at optimere maskinens ydeevne og øge din rentabilitet. Kort sagt tilbyder vi nogle af de bedste garantier, produktsikkerheder og teknologiske løsninger i branchen i dag.

Vi er der, når du har brug for os

Uanset om du køber nyt eller brugt, tilbyder vores globale netværk af forhandlere og teknikere support døgnet runde, herunder maskinovervågning og reservedelstilgængelighed i verdensklasse. Det er grundlaget for alt, der tilbydes af Volvo-tjenester, så du kan være sikker på, at vi har dig dækket lige fra starten.

BUILDING TOMORROW

Den bedste alsidige maskine

Efter mere end 60 års udvikling kan Volvo med stolthed præsentere læssemaskinerne L45H og L50H. Disse alsidige maskiner er et stort aktiv på enhver arbejdsplads og til enhver opgave.

Intelligent hydrauliksystem

Volvos lastfølsomme hydrauliksystem sender kraft til hydraulikfunktionerne efter behov og giver dermed hurtige reaktioner og kortere cyklustider, samtidig med at det reducerer brændstofforbruget. Dette kraftige system sørger for glimrende belastningsstyring samt omhyggelig balance mellem løfte- og trækkraft. Det giver også særdeles effektiv skovlindtrængen under alle graveforhold.

Bomophængssystem (BSS)

Dette ekstraudstyr øger produktiviteten med op til 20 % ved at absorbere stød og reducere hoppen og spild fra skovlen under arbejde i ujævnt terræn. Resultatet er kortere og mere komfortable arbejdscyklusser, ligesom maskinens levetid forlænges.

Hjælpehydraulik

Maskinerne kan på fabrikken få monteret ekstra hydraulikledninger til drift af forskellige hydraulisk drevne redskaber.

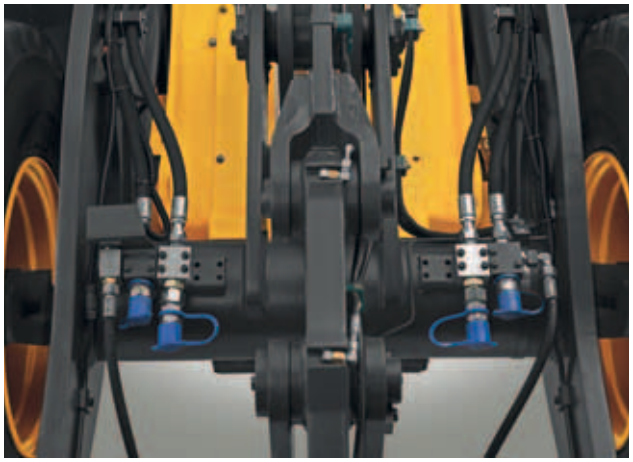

Comfort Drive Control (CDC)

Comfort Drive Control gør det muligt at styre maskinen fra et enkelt betjeningsgreb, hvilket forbedrer førerkomforten og produktiviteten i løbet af lange arbejdstimer. Det reducerer også den træthed, der kan opstå under gentagelsespræget arbejde.

"TORQUE PARALLEL" LØFTEARMSSYSTEM

Volvos unikke "Torque Parallel" (TP) løftearmssystem leverer højt brydemoment og fremragende parallel bevægelse i hele løfteområdet.

YDELSER MED HASTIGHED

Du kan køre op til 50 km/t* i den superhurtige L45H/L50H, når forholdene tillader det, så du kan opnå hurtigere cyklustider og rask kørsel mellem arbejdspladserne. Det eliminerer bekostelig lastbiltransport.

*Afhængigt af de lokale forordninger.

Sæt farten op

Når du har både standard- og højhastighedsmodeller til rådighed, kan du sikre dig, at din Volvo L45H/L50H-læssemaskine matcher resten af arbejdsbetingelserne, så du får optimal produktivitet og optimale cyklustider i henhold til driftsbehovene.

Den rigtige funktionsmåde til jobbet

Den hurtige maskine har kun én enkelt kørehastighedsvælger, hvormed føreren kan justere drivlinjens adfærd, så den passer til den foreliggende opgave. Med et knips på en kontakt kan føreren tilpasse indstillingerne og vælge den foretrukne tilgængelige køretilstand. Resultatet er en yderst effektiv maskine, som leverer maksimal produktivitet.

Optimal trækkraft

Med trækkraftvælgeren leverer den hurtige maskine det rigtige træk til den rigtige situation. Den intelligente funktion giver føreren valget mellem 5 funktionsmåder for at tilpasse trækkraften, så den passer til de forhåndenværende jordforhold. Resultatet er mindre hjulspin, reduceret dækslid og lavere brændstofforbrug. En hastighedsbegrænser kan også fås som ekstraudstyr og vil nedsætte kørehastigheden, når man arbejder i en valgt funktionsmåde og et valgt gear, uden at miste trækkraft.

Spænd for

Opnå fleksibilitet på arbejdspladsen med originale Volvo-redskaber. Vores sortiment af Volvo-redskaber, som er konstrueret til alsidighed og effektivitet, sikrer den bedste ydelse i klassen fra din Volvo-læssemaskine.

Volvo redskabsfæste TPZ (VAB-TPZ)

Med Volvos TPZ-redskabsfæste kan du nemt ombytte redskaber med en TPZ-grænseflade. Takket være fæstets slanke udformning bringes redskabet tættere på maskinen, hvilket giver større nyttelast.

Standard Volvo-redskabsfæste (VAB-STD)

Volvos hydrauliske standardredskabsfæste VAB-STD, også kaldet TPV, overholder den internationale ISO-standard og giver mulighed for hurtigt og sikkert at skifte redskaber og øger maskinens fleksibilitet på arbejdspladsen. Fæstets robuste støbte og åbne udformning gør det let for føreren at se tilkoblingspunkterne fra førerhuset.

REDSKABS SORTIMENT

Volvos store sortiment af slidstærke redskaber er specialfremstillet til at arbejde i perfekt harmoni med Volvo-maskiner. Redskaberne er designet som en integreret del af den læssemaskine, de er beregnet til – med funktioner og egenskaber, der er perfekt tilpasset til parametrene, herunder ledarmsgeometri og brydnings-, kanttræk og løftekraft.

OPTIMERET DRIVLINJE

Motoren, gearkassen og akslerne fungerer alle i perfekt harmoni med hydraulikken og styringen, hvilket giver fremragende ydeevne, slidstyrke og driftssikkerhed.

Arbejd i alt terræn

Hvad enten du arbejder i jævnt eller ujævnt terræn, giver Volvo L45H og L50H dig topydelser. Kvalitet er noget, der er indbygget i hver eneste del af maskinerne, lige fra differentialespærren, der overfører 100% trækkraft til alle hjul, til den hydrostatiske transmission, der leverer gnidningsløs hastighedsstigning.

Skridtbremsepedal

Skridtbremsepedalen giver den bedst mulige kontrol over maskinen. Ved et let tryk på pedalen reduceres kørehastigheden, mens den sidste tredjedel af skridtbremsepedalen aktiverer de våde skivebremser, så maskinen bringes til sikker stilstand.

Aksler og differentialespærrer

De kraftige planethjulsaksler giver lang levetid under selv de barskeste driftsforhold. 100 % differentialespærrer for og bag omfatter en låsefunktion med klokobling og en selvspærrende, slidbestandig konstruktion, der forbedrer vejgrebet og giver maksimal trækkraft i alt terræn.

Hydrostatisk drev

Den brændstofeffektive hydrostatiske transmission matcher effekt med krav. Den giver fremragende kontrol ved præcisionsarbejde og fuld kraft til mere krævende opgaver.

Reversibel ventilatorvinge

Den hydraulisk drevne, elektronisk styrede køleventilator regulerer temperaturen af vitale komponenter. Du kan aktivere den manuelt eller vælge mellem to automatiske indstillinger. Med vendefunktionen - der blæser luft i den modsatte retning - opnås selvrensning af køleenhederne.

Effektiv Volvo-motor

Den kraftige og brændstofeffektive Stage V-motor fra Volvo leverer højt moment ved lave motoromdrejningstal. Motoren har udstødningsgasrecirkulation (EGR) kombineret med et indbygget dieselpartikelfilter (DPF) og selektiv katalytisk reduktion (SCR).

Dit kontrolcenter

Træd ind i Volvo-førerhuset, der er branchens bedste - dit skræddersyede kontrolcenter. Skab dit perfekte arbejdsmiljø ved at indstille sædet og rattet efter behov, og vælg derefter de lettilgængelige betjeningsorganer. Det glimrende udsyn hele vejen rundt giver det bedste overblik over arbejdsstedet.

Tilpasset til dine behov

Brug et manøvrehåndtag eller hydraulisk pilotstyring med flere håndtag, alt efter hvad du foretrækker. De giver begge stabil og præcis kontrol med læsset.

Menneske/maskine-grænseflade

Du opnår mere driftstid med Volvos avancerede Contronic-system. Systemet overvåger konstant maskinens funktion og sender diagnosedata til føreren på en skærm i førerhuset.

Klimastyring

Takket være Volvos klimaanlæg arbejder føreren altid fokuseret og effektivt. Vælg automatisk varmeregulering (AHC) (ekstraudstyr) eller aircondition (AC) for at få en perfekt temperatur i førerhuset.

Luftfilter

Førerhusets luftindtag befinder sig højt oppe på maskinen, hvor luften er renest. Det letudskiftelige forfilter udskiller grovere støv og partikler, inden luften passerer gennem hovedfilteret og endelig ind i førerhuset, hvilket giver føreren den friskest mulige luft.

Førerhusadgang

Store skridsikre trin og håndgreb sikrer nem ind-/udstigning til førerhuset.

Lydsvag og rolig

Det støbte førerhustag og isoleringen giver fremragende lyddæmpning. Førerhusophængene med silikoneolie reducerer vibrationer og giver mindre førertræthed.

KOMFORTABELT FØRERHUS

Det ROPS/FOPS-certificerede førerhus har ergonomisk placerede betjeningsorganer, et fremragende klimastyringssystem, udsyn hele vejen rundt og et lavt støjniveau indeni.

Lille i størrelse: stort talent

Komfortabelt førerhus

- Let adgang til førerhuset
- Udsyn hele vejen rundt
- Intuitive betjeningsorganer
- Lydsvage, rolige omgivelser

TAG KONTROL

- Comfort Drive Control: håndtagsstyring (ekstraudstyr)
- Dæmper-bremsepedal
- Joystick eller hydraulisk styretryk med multigreb

KORTE CYKLUSTIDER

- Differentialespærre foran og bag
- Belastningsfølsom hydraulik
- Kraftig brændstoføkonomisk Volvo-motor
- "Torque Parallel" løftearmssystem

Hydrostatisk transmission med høj hastighed

- Kørsel op til 50 km/t
- Kørselstilstandsvælger
- Justerbar trækkraft
- Håndhastighedsbegrænser (ekstraudstyr)

Afbalanceret og kompakt udførelse

- Lang akselafstand, lavt tyngdepunkt
- Tværstillet motorophæng: optimal vægtfordeling
- Skrånende kontravægt muliggør høje udgangsvinkler

DEN KOMPLETTE PAKKE

- Udvalg af Volvo-tilbehør, som passer til
- CareTrack telematik-system: nem maskinovervågning
- Originale Volvo-dele
- Vedligeholdelses- og reparationsaftaler

MAKSIMAL NYTTETID

- Vendbar køleventilator
- Vedligeholdelsesfri bagakselsvingning
- Luftfilter med dobbelt element til beskyttelse af motoren
- Grupperede smørepunkter
- DPF-regenerering sker for hver 500 timer

Solid, stærk og stabil

Volvo L45H og L50H er kompakte og velafbalancerede læssemaskiner, hvis robuste konstruktion lever den største ydeevne på selv den mindste arbejdsplads. Kvaliteten er indbygget i hver eneste del af maskinerne.

Stabilitet, når du har brug for den

Lang akselafstand, lavt tyngdepunkt og god vægtfordeling gør maskinen uhyre stabil, selv i vanskeligt og ujævnt terræn.

Stærkeste midterhængsel

Midterhængslets konstruktion bevirker, at det kan tåle store vandrette og lodrette belastninger. Det sfæriske glideleje foroven og det faste glideleje forneden har stor indbyrdes afstand, hvorved kraften spredes over et større område og giver lejerne lang levetid.

Tværstillet motorophæng

Volvo-motoren er samlet på tværs tilbagetrukket fra tyngdepunktet. Det giver optimal vægtfordeling for bedre kørestabilitet og giver også nem adgang til alle servicepunkter og hydraulikpumper på den ene side af motoren.

Konstruktion af kontravægten

Kontravægtens skrå udformning sikrer, at maskinen opnår meget store udgangsvinkler, mens dens kompakte form forbedrer manøvredygtigheden på steder med kneben plads.

AFBALANCERET OG KOMPAKT UDFØRELSE

Volvo L45H og L50H læssemaskiner giver dig topydelser, hvad enten du arbejder i jævnt eller ujævnt terræn. Bliv herre over din arbejdsplads med Volvo.

NEM VEDLIGEHOLDELSE

Det servicevenlige design sørger for, at rutinevedligeholdelsen foregår hurtigt og effektivt med fuld adgang til motorrummet. Servicepunkter (køler, batteri, olie, luft og hydraulikfiltre) og hurtig aftapning kan tilgås fra jorden under motorhjelmen, hvilket sikrer hurtig gennemførelse af servicetjek, så du kan bruge mere tid på at arbejde.

Maksimal nyttetid

Daglige service- og vedligeholdelseskontroller har aldrig været nemmere med L45H- og L50H-læssemaskinen. Løft motorhjelmen for hurtigt at få adgang til vigtige komponenter, lige fra køleren til hydraulikoliefiltrene, og brug Volvos diagnoseværktøjer til at give dig en påmindelse, når det er tid til service. Volvo holder dig længere i drift.

Vedligeholdelsesfri bagakselsvingning

Den svingende bagaksel bæres af vedligeholdelsesfri understel. Dens lejer og bøsninger er smurt for livstid og beskyttes af gennemprøvede tætninger, hvilket sparer timevis af vedligeholdelse og giver mere driftstid.

Analysesoftware

Maksimér maskinens driftstid med Volvos analysesoftware til fejldiagnose. MATRIS analyserer maskinens driftsdata, og VCADS Pro kan justere maskinens funktion i overensstemmelse hermed.

Motorluftfilter

Luftfilteret har to elementer. Det befinder sig i motorrummet og yder motoren glimrende beskyttelse.

Grupperede smørepunkter

Smørepunkterne er grupperet på læssearmen og midterhængslet, hvilket gør vedligeholdelse let og hurtig.

Volvo L45H, L50H i detaljer

Motor

Overholder Volvo Stage V, 4 liter, 4-cylindret turboladet dieselrækkemotor; med common rail-brændstofindsprøjtningssystem og eksternt kølet recirkulation af udstødningsgas (EGR). Udstødningsefterbehandlingssyst emet omfatter en dieseloxideringskatalysator (DOC), et dieselpartikelfilter (DPF) og en selektiv katalytisk reduktion (SCR).
Kølepakken omfatter sidestillede kølere til motorkølevæske, hydraulikolie og ladeluftkøler.

		L45H	L50H
Motor	Volvo	D4J	D4J
Maks. effekt ved	o/min	1 800 - 2 200	1 800 - 2 200
SAE J1995 brutto	kW	75	87
	hk	102	118
SAE J1349, ISO 9249 netto	kW	73	85
	hk	99,3	116
Maks. drejningsmoment ved	o/min	1 450	1 450
SAE J1995 brutto	Nm	425	475
SAE J1349, ISO 9249 netto	Nm	416	466
Økonomisk arbejdsrækkevidde	o/min	1 200 - 1 800	1 200 - 1 800
Slagvolumen	l	4	4

Transmission

Hydrostatisk transmission muliggør skift af hastighedsområde uden afbrydelse af trækkraften.
Maksimal trækkraft kan opnås i alle gearområder, uanset køreretningen.
Automatisk effektregulering forhindrer motoren i at gå i stå, hvis der er ekstra effektkrav fra arbejdshydraulikken eller hjælperedskaberne, og beskytter mod overopvarmning i tilfælde af overbelastning.
Fuldt flydende drivaksler med planetnavsreduktion og akselhus i støbt stål.
Fast foraksel og svingende bagaksel, begge selvsmørende.
100 % differentialespærre på begge aksler.
Kun til model med hastighed på 40/50 km/t*: Kørefunktionsvælgeren gør det muligt at vælge den bedst mulige indstilling af drivlinjer til alle anvendelsesområder og førerens præference.
*afhængigt af maks. kørehastighed på markedet

		L45H	L50H
Kørehastighed, frem/bak			
Model med hastighed på 20 km/t			
1. gear	km/t	0 - 6	0 - 6
2. gear	km/t	0 - 20	0 - 20
Model med hastighed på 30 km/t			
1. gear	km/t	0 - 6	0 - 6
2. gear	km/t	0 - 30	0 - 30
Model med hastighed på 50 km/t*			
1. gear	km/t	0 - 6	0 - 6
2. gear	km/t	0 - 19	0 - 19
3. gear	km/t	0 - 50*	0 - 50*

*afhængigt af maks. kørehastighed på markedet

Hydrauliksystem

Lukket lastafhængigt midterhydrauliksystem med pilotstyrede styreventiler.
Systemforsyning:
En stempelpumpe med variabelt deplacement leverer flow til arbejdshydraulikken og styresystemet. Styrefunktionen har altid fortrinsret.
En tandhjulspumpe leverer flow til bremsesystemet og ventilatorvingen.
Systemstyring:
Dobbeltvirkende hovedstyreventil med 3 spoler (ventil med 4 spoler som ekstraudstyr).
Løftefunktionen har fire positioner: løfte, holde (neutral), sænke og flydeposition.
En automatisk bomudløsning (ekstraudstyr) kan slås til og fra og kan justeres til enhver position mellem maksimal rækkevidde og fuld løftehøjde.
Vippefunktionen har tre positioner: tilbagerulning, holde (neutral) og dumpe.
Standardskovlplaceringssystemet gør det nemt at justere vippevinklen til en foruddefineret position.
En tredje og fjerde hydraulikfunktion er tilgængelig som ekstraudstyr til at drive hydraulikredskaber (Volvo hydraulikredskabsfæste, Hi-Tip-skovl, vinkelfejer mv.)
Filtrering:
Fuld-flow-filtrering igennem 10 my (absolut) filterindsats i et kombineret suge-returfilter.
Køling:
Termostatstyret olieflow til oliekøler (hurtig opvarmning, optimeret køling).

		L45H	L50H
Hovedflow	l/min	132	158
Arbejdstryk maks.	MPa	26	26
ved motorhastighed	o/min	2 200	2 200
Hjælpehydraulik for flow	l/min	120	125
Arbejdstryk maks.	MPa	20	20
Ved motoromdrejningstal	o/min	2 200	2 200
Højt flow	l/min	125	143
Arbejdstryk maks.	MPa	20	20
Ved motoromdrejningstal	o/min	2 200	2 200

Ledforbindelse

Dobbeltvirkende cylinder for alle funktioner

		L45H	L50H
Ledforbindelsessystem		Torque Parallel (TP)	Torque Parallel (TP)
Løftecylindre		2	2
Vippecylindre		1	1
Løftetid (med læs)	s	4,8	4,7
Sænkningstid (tom)	s	3,2	3,9
Dumpningstid	s	1,5	1,2

Styresystem

Lastafhængigt hydrostatisk leddelt styretøj med dobbeltvirkende cylindre.
Systemforsyning:
Styresystemet har prioritetstilførsel fra den lastafhængige aksiale stempelpumpe med variabelt deplacement.
Styrecylindre:
To dobbeltvirkende cylindre. Elastiske endestop.

		L45H	L50H
Styrecylindre		2	2
Arbejdstryk	MPa	17,5	17,5
Maksimalt flow	l/min	70	70
Maks leddeling	± °	40	40

Bremsesystem

Bremsesystem 20 & 30 km/k hastighedsversion:
Bremsesystemet overholder ISO 3450-kravene.
Driftsbremse med enkelt kredsløb med hydraulisk styrede våde skivebremser på bagakslen.
En skridtbremsepedal giver hydrostatisk bremsning uden slid i det første stadie for en præcis tilkørsel. Hvis den aktiveres yderligere, tager driftsbremsen over for endelig opbremsning og immobilisering af maskinen.
Parkeringsbremse: Mekanisk styret tør skivebremse på forakslens indgangsaksel.
Bremsesystem 40/50 km/t*:
Bremsesystemet overholder ISO 3450-kravene.
Driftsbremse med dobbelt kredsløb med hydraulisk styrede våde skivebremser på for- og bagaksel.
En elektronisk skridtbremsepedal giver hydrostatisk bremsning uden slid i det første stadie for en præcis tilkørsel. Hvis den aktiveres yderligere, tager driftsbremsen over for endelig opbremsning og immobilisering af maskinen.
Parkeringsbremse: Mekanisk styret tør skivebremse på forakslens indgangsaksel.
*afhængigt af maks. kørehastighed på markedet

Elektrisk system

Det elektriske Contronic-system med central advarselslampe og brummer giver tydelig og let læselig information til føreren.
LCD-skærm med hoved- og underinformationsfelt, som kan indstilles til forskellige sprog.
Visning af information i tre kategorier:
• Information om kontinuerlige driftsdata,
• Kontrolanmodninger (baseret på køretøj og fejlmeddelelser)
• Advarsel (med alarmtekster).
Yderligere lydadvarsel med en summer.
Kontrol- og aktiveringslamper for forskellige kontrol- og overvågningsfunktioner.
Målere for Adblue® niveau, brændstoftankniveau, speedometer, motoromdrejningstal, kølevæsketemperatur, transmissions-/hydraulikolietemperatur.
Et tastatur giver nem navigation på det centrale instrumentdisplay.
Knapper til direkte adgang til oplysninger om motor, transmission, hydraulik, aksler og bremser, elektrisk system, køretøjsinformation, køretøjsmeddelelser, service, indstillinger og cyklus.

		L45H	L50H
Spænding	V	24	24
Batterier	V	2x12	2x12
Batterikapacitet	Ah	2x100	2x100
Koldstartskapacitet, ca.	A	830	830
Generators kapacitet	W/A	3 080 / 110	3 080 / 110
Startmotorens effekt	kW	5,5	5,5

Førerhus

Førerhuset er testet og godkendt i henhold til ROPS (ISO 3471, SAE J1040) og FOPS (ISO 3449).
Førerhuset opfylder kravene til ISO 6055 vedrørende beskyttelse af føreren ovenfra - industrielle lastbiler og SAE J386 vedrørende førersikringssystem.
Førersædet har en justerbar affjedring og en optrækkelig sikkerhedssele.
Frisk luft filtreres gennem to store elementer, før den ledes ind, hvilket sikrer ekstremt ren luftfordeling i førerhuset.
11 indstillinger af luftdyser eller en automatisk tilstand giver effektiv ventilation.
Der er luftdyser ved alle vinduer for at give hurtig afrimning og afisning.
Contronic-overvågningssystemet giver alle vigtige informationer i en central placering, og alle maskinens betjeningshåndtag er anbragt inden for førerens synsfelt.

Lydniveau

		L45H	L50H
Lydtrykniveau i førerhuset i henhold til ISO 6396			
L_{pA}	dB	70	70
L_{pA}(som ekstraudstyr)	dB	68	68
Udvendigt lydniveau i henhold til ISO 6395 og EU Støjdirektiv 2000/14/EF			
L_{WA}	dB	102	102

Servicepåfyldning

		L45H	L50H
Brændstoftank	l	160	160
DEF/AdBlue®-tank	l	20	20
Motorolie	l	14	14
Motorkølevæske	l	20	20
Hydrauliktank	l	95	95
Forakselolie model med hastighed på 20/30 km/t	l	17,5	17,5
Bagakselolie model med hastighed på 20/30 km/t	l	17,5	17,5
Forakselolie model med hastighed på 40/50 km/t	l	17,0	17,0
Bagakselolie model med hastighed på 40/50 km/t*	l	18,3	18,3
Transmissionsolie model med hastighed på 40/50 km/t*	l	2,7	2,7
*afhængigt af maks. kørehastighed på markedet			

Specifikationer for L45H

		Med TP-tilkoblingsanordning, TPV-redskabsfæste og 15.5-25 dæk	Med TP-tilkoblingsanordning, TPZ-redskabsfæste og 15.5-25 dæk
B	mm	5 320	5 325
C	mm	2 650	2 650
D	mm	395	395
F	mm	2 950	2 950
G	mm	1 000	1 000
J	mm	3 430	3 430
K	mm	3 685	3 685
O	°	55	55
P	°	45	45
R	°	45	45
S	°	75	75
U	mm	255	255
X	mm	1 750	1 750
Y	mm	2 150	2 150
Z	mm	3 445	3 360
a_2	mm	4 745	4 745
a_3	mm	2 555	2 555
a_4	°	40	40

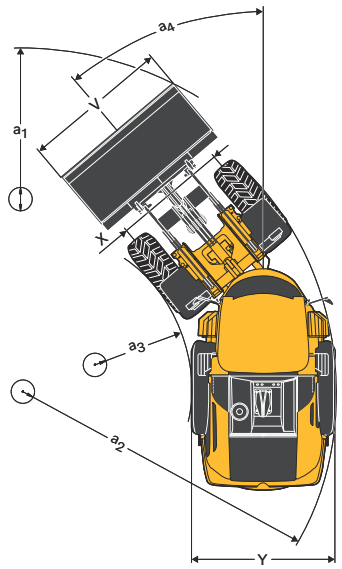

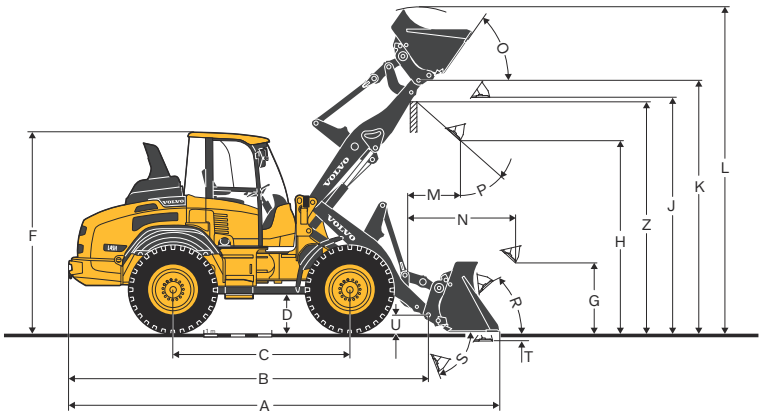

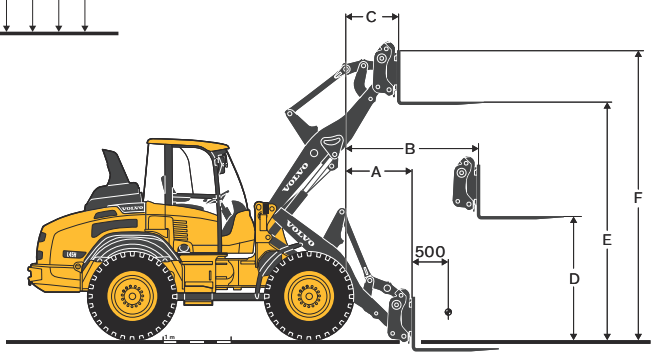

Med læssegaffel		TPV-redskabsfæste	TPV-redskabsfæste, lang bom	TPZ-redskabsfæste	TPZ-redskabsfæste, lang bom
Tyngdepunkt 500 mm		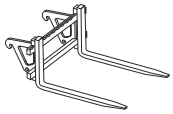		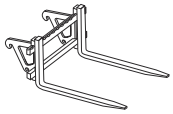	
A	mm	785	1 135	650	1 020
B	mm	1 475	1 745	1 375	1 645
C	mm	650	825	550	725
D	mm	1 705	1 705	1 740	1 740
E	mm	3 490	3 695	3 530	3 735
F	mm	4 225	4 430	4 265	4 470
Tippelast, fuld drejning (ISO 14397)	kg	4 420	3 920	4 670	4 170
Driftsbelastning iht. EN 474-3, 60/80 %	kg	2 650 / 3 530	2 350 / 3 130	2 800 / 3 730	2 500 / 3 330
Driftsbelastning 80 %, transportposition, 40 grader og fuld drejning	kg	4 000	-	4 000	-

Med TP-tilkoblingsanordning, TPV-redskabsfæste og 15.5-25 dæk			UNIVERSAL		LET MATERIALE		4-in-1	Høj aflæsning	LANG BOM
				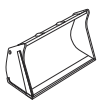				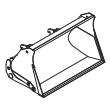	
Kapacitet med top		m^3	1,4	1,5	1,8	2,0	1,2	2,0	-
Materialets densitet		kg/m^3	1 800	1 700	1 400	1 200	1 900	1 000	-300
Statisk tippelast, lige (ISO 14397)		kg	5 940	5 860	5 710	5 600	5 580	4 880	-
Statisk tippelast, fuld drejning 40° (ISO 14397)		kg	5 250	5 190	5 050	4 960	4 940	4 320	-640
Hydraulisk løftekapacitet, maks.		kN	70	69	68	66	67	58	-
Brydekraft		kN	71	69	62	56	77	-	-
A	Totallængde	mm	6 370	6 385	6 505	6 615	6 295	6 955	-
L	Løftehøjde, maks.	mm	4 740	4 790	4 810	4 940	4 815	5 695	200
V	Skovlbredde	mm	2 250	2 250	2 250	2 250	2 250	2 250	-
a_1	Afstandscirkel	mm	10 310	10 320	10 390	10 460	10 305	10 675	-
T	Gravedybde	mm	85	85	85	85	120	95	-
H	Aflæsningshøjde 45°	mm	2 800	2 780	2 690	2 610	2 790	4 230	200
M	Rækkevidde ved maks. højde	mm	940	960	1 040	1 115	830	1 500	170
N	Rækkevidde, maks.	mm	1 770	1 785	1 860	1 935	1 650	2 685	270
Driftsvægt		kg	8 770	8 790	8 800	8 830	8 990	9 230	-

Med TP-tilkoblingsanordning, TPZ-redskabsfæste og 15.5-25 dæk			UNIVERSAL		LET MATERIALE		4-in-1	Høj aflæsning	LANG BOM
								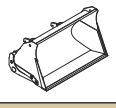	
Kapacitet med top		m^3	1,4	1,6	1,8	2,0	1,3	2,0	-
Materialets densitet		kg/m^3	1 900	1 600	1 400	1 300	1 900	1 100	-300
Statisk tippelast, lige (ISO 14397)		kg	6 220	6 120	6 020	5 890	6 050	5 260	-
Statisk tippelast, fuld drejning 40° (ISO 14397)		kg	5 500	5 420	5 330	5 210	5 350	4 650	-640
Hydraulisk løftekapacitet, maks.		kN	74	73	71	70	72	62	-
Brydekraft		kN	66	61	56	50	65	-	-
A	Totallængde	mm	6 260	6 335	6 415	6 525	6 270	6 825	-
L	Løftehøjde, maks.	mm	4 680	4 750	4 820	4 890	4 730	5 610	200
V	Skovlbredde	mm	2 250	2 250	2 250	2 250	2 250	2 250	-
a_1	Afstandscirkel	mm	10 125	10 165	10 210	10 275	10 165	10 590	-
T	Gravedybde	mm	90	90	90	90	45	80	-
H	Aflæsningshøjde 45°	mm	2 875	2 815	2 755	2 675	2 865	4 140	200
M	Rækkevidde ved maks. højde	mm	860	900	955	1 030	850	1,370	170
N	Rækkevidde, maks.	mm	1 685	1 725	1 780	1 855	1 670	2 540	240
Driftsvægt		kg	8 670	8 710	8 700	8 730	8 920	9 120	-

Specifikationer for L50H

		Med TP-tilkoblingsanordning, TPV-redskabsfæste og 17.5-25 dæk
B	mm	5 380
C	mm	2 650
D	mm	435
F	mm	2 980
G	mm	1 000
J	mm	3 525
K	mm	3 780
O	°	54
P	°	45
R	°	44
S	°	76
U	mm	255
X	mm	1 730
Y	mm	2 190
Z	mm	3 535
a_2	mm	4 760
a_3	mm	2 540
a_4	°	40

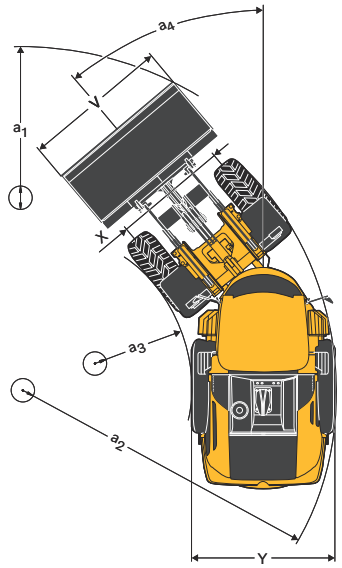

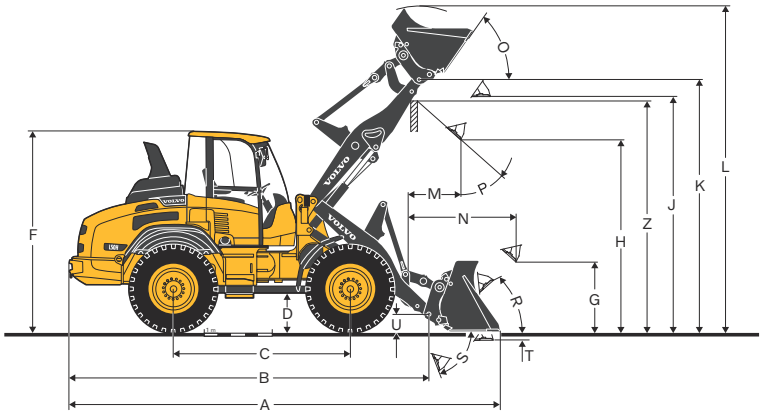

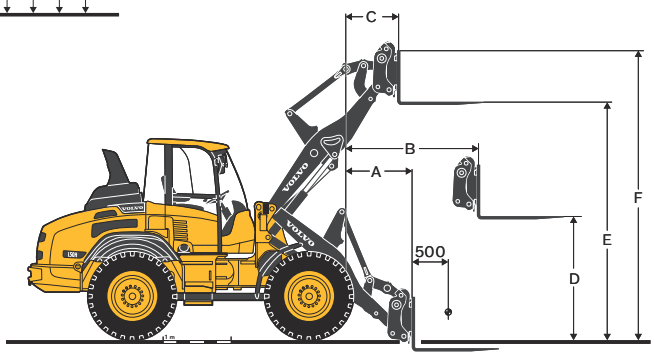

Med læssegaffel		TPV-redskabsfæste	TPV-redskabsfæste, lang bom
Tyngdepunkt 500 mm		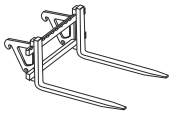	
A	mm	800	1 060
B	mm	1 505	1 705
C	mm	655	785
D	mm	1 745	1 745
E	mm	3 585	3 735
F	mm	4 320	4 470
Tippelast, fuld drejning (ISO 14397)	kg	4 810	4 410
Driftsbelastning iht. EN 474-3, 60/80 %	kg	2 880 / 3 840	2 640 / 3 520
Driftsbelastning 80 %, transportposition, 40 grader og fuld drejning	kg	4 000	-

Med TP-tilkoblingsanordning, TPV-redskabsfæste og 17.5-25 dæk			UNIVERSAL		LET MATERIALE		4-in-1	Høj aflæsning	LANG BOM
								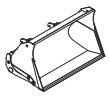	
Kapacitet med top		m^3	1,5	1,6	1,8	2,0	1,4	2,3	-
Materialets densitet		kg/m^3	1 900	1 700	1 500	1 300	1 900	1 000	-250
Statisk tippelast, lige (ISO 14397)		kg	6 560	6 510	6 400	6 290	6 080	5 550	-
Statisk tippelast, fuld drejning 40° (ISO14397)		kg	5 810	5 750	5 670	5 570	5 390	4 910	-510
Hydraulisk løftekapacitet, maks.		kN	87	86	85	83	82	73	-
Brydekraft		kN	72	69	64	58	65	-	-
A	Totallængde	mm	6 460	6 495	6 580	6 690	6 560	7 030	-
L	Løftehøjde, maks.	mm	4 880	4 900	4 980	5 235	4 905	5 915	150
V	Skovlbredde	mm	2 250	2 250	2 250	2 250	2 250	2 250	-
a_1	Afstandscirkel	mm	10 360	10 385	10 435	10 505	10 475	10 740	-
T	Gravedybde	mm	95	95	95	95	130	105	-
H	Aflæsningshøjde 45°	mm	2 865	2 845	2 775	2 695	2 745	4 330	-
M	Rækkevidde ved maks. højde	mm	965	1 000	1 040	1 115	965	1 505	130
N	Rækkevidde, maks.	mm	1 810	1 830	1 890	1 970	1 810	2 710	200
Driftsvægt		kg	9 480	9 500	9 490	9 520	9 740	9 960	-

Udstyr

STANDARDUDSTYR	L45H	L50H
Motor		
Tørt luftfilter	•	•
Luftfilter i tre stadier, forfilter, primært og sekundært filter	•	•
Forberedelse til forfilter	•	•
Forvarmning af luftindsugning	•	•
Side om side-køleaggregat (enkelt lag)	•	•
Kølevæskeovervågning	•	•
Filtrationsskærme på luftindtag	•	•
Brændstofforfilter med vandudskiller	•	•
Olieudskiller på krumtaphusfilter	•	•
Udstødningsefterbehandlingssystem	•	•
Udsugningsventilation	•	•
Transmission		
Hydrostatisk drev	•	•
Skridtbremsepedal (hydrostatisk bremsning uden slid forud for aktivering af driftsbremse)	•	•
Driftsbremser med våde skiver, hydraulisk styret	•	•
Parkeringsbremse med tørre skiver	•	•
Førervalgt 100% differentialespærre på begge aksler	•	•
Elektrisk system		
24 V elektrisk system (2 X 12V vedligeholdelsesfri batterier)	•	•
Batterier dækket af aflåselig motorhjelm	•	•
Elektronisk batteriafbryder	•	•
Generator 110 A / 3 080 W	•	•
Elektrisk horn	•	•
Care Track GSM	•	•
Hydrauliksystem		
Belastningsfølsom hydraulik	•	•
Hovedstyreventil med flow-deling, system med tre spoler	•	•
Aksial stempelpumpe med variabelt deplacement til arbejdshydraulik og styretøj	•	•
Tandhjulspumpe til bremsesystem og ventilatorvinge	•	•
3. hydraulikkredsløb	•	•
Skovlplaceringssystem	•	•
Skueglas for hydraulikoliestand	•	•
Termostatisk styret olieflow til oliekøler (hurtig opvarmning, optimeret køling)	•	•
Belysning		
Forlygter (halogen) øvre/sænket/asymmetrisk	•	•
Arbejdslygter, halogen (2 foran/2 bag)	•	•
Parkeringslygter	•	•
Baglygter	•	•
Bremselys	•	•
Retningsvisere	•	•
Havariblink	•	•
Baklygter	•	•
Førerhusbelysning	•	•
Service		
Standardværktøjssæt	•	•
Afløbsventiler for motorolie, hydraulikolie og kølevæske	•	•
Testporte til hydrauliktryk med lynkoblinger	•	•
Instrumenter & betjeningsgreb		
24-volts tilbehørs-stikdåse	•	•
Havariblinkkontakt	•	•
Sikkerhedsstart	•	•
Elektronisk informationssystem		
Contronic-skærm med tastatur	•	•
Overvågning af brændstofniveau, brændstofforbrug, AdBlue-niveau, temperaturer og tryk (motor, omgivende, transmission, hydraulik, bremser og styretøj)	•	•
LED-belyste symboler er tilgængelige for retningsvisere, transport- og arbejdslygter, rotorblink*, parkeringsbremse, motorolietryk, batteriopladning, differentialespærre, bomophængssystem*, DEF-advarsel, regenerering og høj udstødningstemperatur. *ekstraudstyr	•	•
Førerhus udvendigt		
ROPS/FOPS-førerhus	•	•
Førerhuspolstring	•	•
Ét enkelt nøglesæt til dør/start	•	•
Låsbar dør	•	•
Dørstop	•	•
Tonet sikkerhedsglas hele vejen rundt	•	•
Skydevindue i højre side	•	•
Luftindsugningsfiltrering i to stadier med store elementer, som er lette at udskifte	•	•
Udvendige sidespejle (højre/venstre)	•	•
For- og bagrudevisker	•	•
For- og bagrudevasker	•	•

STANDARDUDSTYR	L45H	L50H
Førerhus indvendigt		
Indvendig lyddæmpende beklædning	•	•
Gulvmåtte	•	•
Indstillelig ratstamme	•	•
Armlæn i venstre og højre side	•	•
4-vejs indstilleligt førersæde	•	•
Tilbagetrækkelig sikkerhedssele	•	•
Solskærm.	•	•
Indvendige bakspejle	•	•
Klimaanlæg	•	•
Automatisk varmestyring	•	•
Flere luftaftræk foran og bag på førerhuset, som giver fremragende klimastyring, afrimning og afisning	•	•
Indvendig belysning	•	•
Knage	•	•
Kopholder	•	•
Opbevaringsboks i førerhuset	•	•
24 V strømudtag	•	•
Nødhammer	•	•
Mekanisk sædeaffjedring	•	•
Arbejdsudstyr		
Automatisk skovlplaceringssystem	•	•
Hydraulisk redskabsfæste til hurtig udskiftning	•	•
Udvendigt udstyr		
Skærme (for/bag)	•	•
Låsbar motorhjelm	•	•
Aflåseligt brændstoftankdæksel	•	•
Aflåseligt AdBlue-påfyldningsdæksel	•	•
Lodret udstødning	•	•
Ramme, fælles lås	•	•
Trækanordning	•	•
Løfteøjer og fastsurringspunkter	•	•
Officielle godkendelser		
Maskinen overholder det europæiske direktiv 2006/42//EF.	•	•
Elektromagnetisk kompatibilitet (EMC), der overholder det europæiske direktiv 2014/30/EF	•	•
Støjafgivelse til miljøet overholder direktiv 2000/14/EF.	•	•
Tippelast og nyttelast i henhold til ISO 14397-1	•	•
ROPS i henhold til ISO 3471	•	•
FOPS i henhold til ISO 3449	•	•

EKSTRAUDSTYR	L45H	L50H
Motor		
Håndspeeder	•	•
Brændstofforvarmer	•	•
Automatisk motorstop	•	•
Turbo II forfilter	•	•
Luftfilter, oliebadstype	•	•
Blæserhastighed, høj omgivende	•	•
Vendbar køleventilator	•	•
Motorblokvarmer, 120 V / 230 V	•	•
Transmission		
Hånd-skridtbremsning	•	•
Model med 20 km/t	•	•
Model med 30 km/t	•	•
40/50 km/t* *afhængigt af maks. kørehastighed på markedet	•	•
Elektrisk		
Sammenklappeligt rotorblink	•	•
Forberedelse til magnetisk rotorblink	•	•
Magnetisk rotorblink	•	•
Hørbar bakalarm	•	•
Hørbar bakalarm, omskiftelig	•	•
Bakalarm, omskiftelig mellem hørbar og visuel	•	•
Bakkamera inkl. skærm (farve)	•	•
LED-arbejdslygter på førerhus, 2 foran/2 bag	•	•
LED-arbejdslygter på førerhus, 4 foran/4 bag	•	•
Ekstra LED-arbejdslygter, 2 for, 1 bag	•	•
Hævede forlygter 350 mm	•	•
Vejlygteudstyr, bredde 2,5 m	•	•
Strømudtag 12 V	•	•
Tyverisikringsanordning	•	•
Care Track-satellit	•	•

EKSTRAUDSTYR	L45H	L50H
Hydraulik		
Hyd olie mineral VG46 HV	•	•
Hyd olie mineral VG32 HV	•	•
Hyd olie mineral VG68 HV	•	•
Hyd olie biosyntetisk VG46	•	•
Bomaffjedringssystem	•	•
Bomudløsning	•	•
Sikkerhedsventil for løftecylinder	•	•
Affjedringssystem for kombinationsbom med sikkerhedsventiler til bomcylinder	•	•
Vippestyring	•	•
Vippehastighedsbegrænser, mekanisk	•	•
Sikkerhedsventil for vippecylinder	•	•
4. funktion	•	•
Hydr. Koblinger	•	•
Højt flow L45H: 125 l/min	•	–
Højt flow L50H: 143 l/min	–	•
Hjælpehydraulikkens returledning (via filter)	•	•
Førerhus		
Dør helt i glas	•	•
Dør med skydevindue	•	•
Sammenfoldeligt vindue i højre side	•	•
Opdelt dør (dør med sammenfoldeligt vindue)	•	•
Opvarmede sidespejle	•	•
Sædefab., luftaffjedret med indbygget varme	•	•
Sikkerhedssele 3"	•	•
Sikkerhedsseleadvarsel	•	•
Comfort Drive Control (CDC)	•	•
12 V forberedelse til radio	•	•
Radio	•	•
Joystick-styring inklusive F/R/N, op/ned-skift, differentialespærre og 3. hydraulikfunktion	•	•
Styring med multi-greb inklusive F/R/N, op/ned-skift, differentialespærre, horn og 3. hydraulikfunktion	•	•
Styring med multi-greb inklusive F/R/N, op/ned-skift, differentialespærre, horn, 3. og 4. hydraulikfunktion	•	•
Førerhusopvarmning med timer (pausevarme)	•	•
Ekstravarmer til førerhus og motor	•	•

EKSTRAUDSTYR	L45H	L50H
Service		
Hjulklods	•	•
Værktøjssæt	•	•
Centralsmøreenhed (Volvo)	•	•
Hjul/dæk		
500/70R24	•	•
540/65R24	•	–
15,5R25	•	•
17.5R25	•	•
Fælg i 3 dele	•	•
550/65R25	•	•
600/55-26.5	•	•
Beskyttelsesudstyr		
Stænklapper foran	•	•
Forlængede stænklapper	•	•
Stænklapforlængelse 75 mm	•	•
Underafskærmninger, for/bag	•	•
Baglygtebeskyttelse	•	•
Forlygtebeskyttelse	•	•
Arbejdslygteafskærmninger, foran/bag	•	•
Vindspejlsafskærmning, bag	•	•
Vindspejlsafskærmning, foran	•	•
Motorhjelmsbeskyttelse	•	•
Andre		
Lang bom	•	•
Forberedelse til nummerplade	•	•
Sidemarkeringsreflekser	•	•
SMV advarselstrekant	•	•
Anhængerstik	•	•
Nummerpladeholder med flere linjer	•	•
Farveniveau 1 (gule dele)	•	•
Farveniveau 1+2	•	•
Andre redskaber		
Tømmergrabber	•	•
Gafler	•	•
Materialehåndteringsarm	•	•
Universalskovl	•	•
Højtippeskovl	•	•
Skovl til lette materialer	•	•
Klemmeskovl	•	•

UDVALG AF VOLVO-EKSTRAUDSTYR

Bomaffjedringssystem

Comfort Drive Control

Vendbar køleventilator

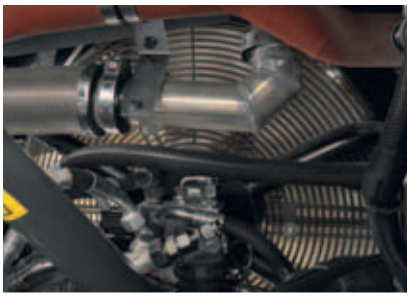

3. og 4. hydraulikfunktion

Ekstravarmer til førerhus og motor

Centralsmøresystem

Ikke alle produkter fås på alle markeder. I henhold til vores politik om stadige forbedringer forbeholder vi os ret til ændring af specifikationer og design uden varsel.
Illustrationerne heri viser ikke nødvendigvis standardversionen af maskinen.

Ref. No 20059106_B / Danish-14 / 2021.01 / CWL / Volvo, Global Marketing

VOLVO

Volvo Construction Equipment

volvoce.com